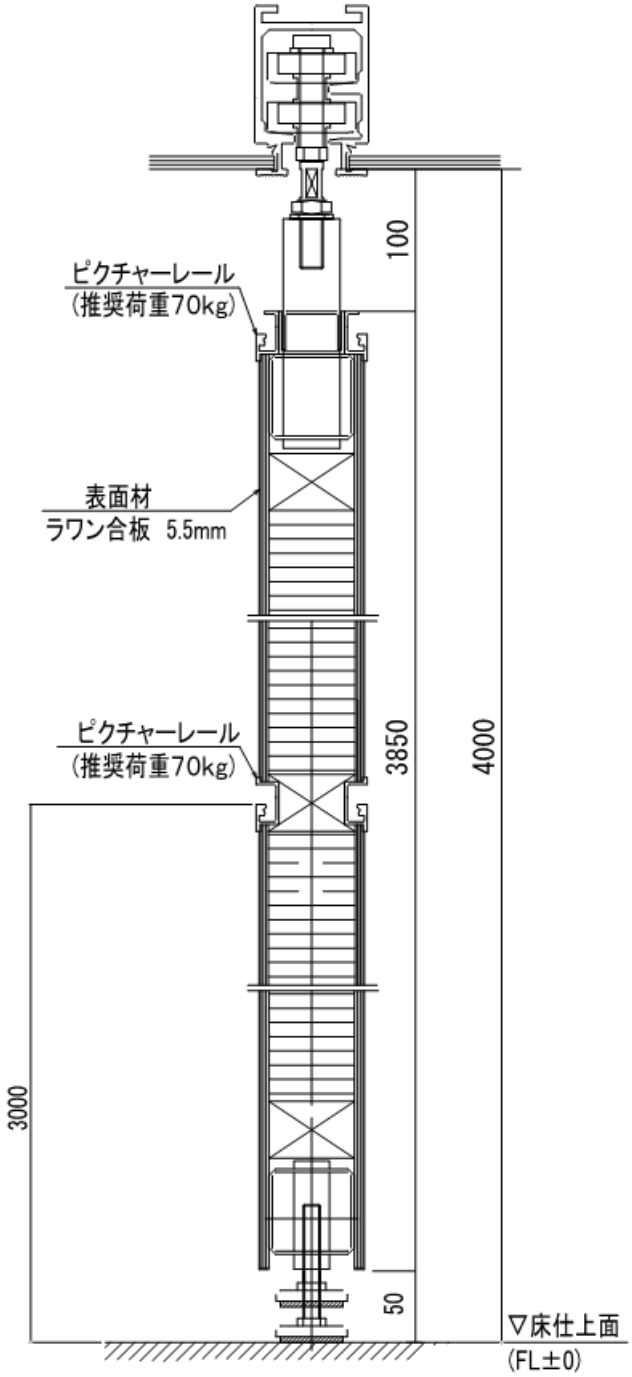

スライディングウォール

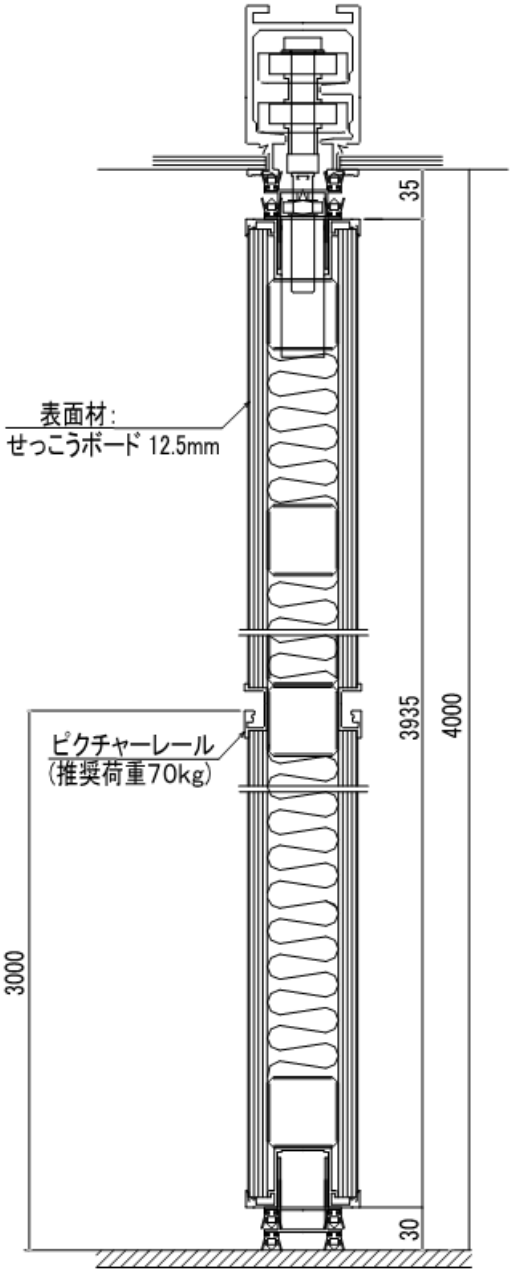

遮音パネル

三の丸ホール　　展示室　　スライディングウォール